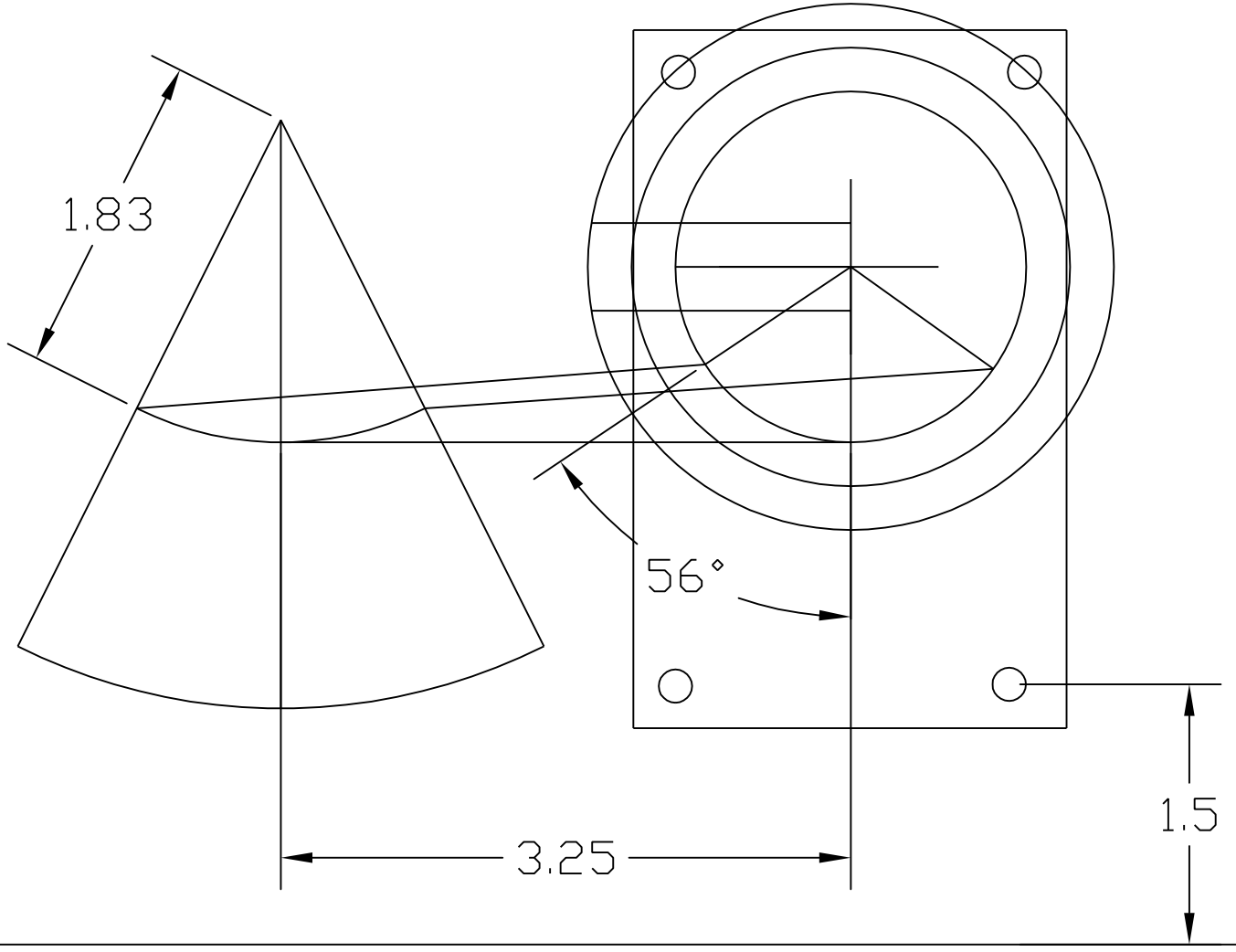
1.83
56°
3.25
1.5